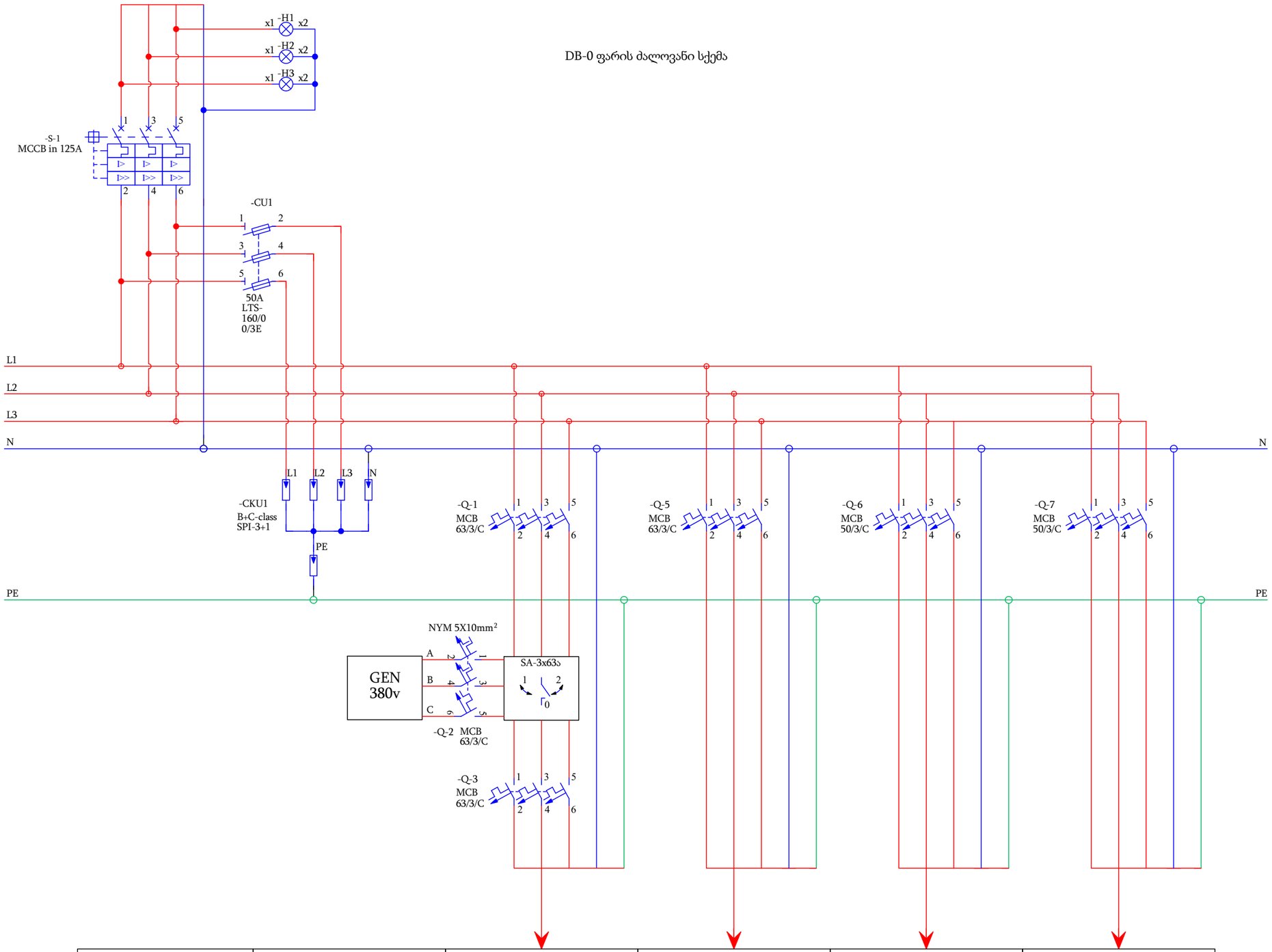

მარკირება		Q-4	Q-5	Q-6	Q-7
ტიპი		NYM 5X10mm²	NYM 5X10mm²	NYM 5X6mm²	NYM 5X6mm²
სიმძლავრე კვტ	63,88	14,18	24,74	12,6	12,36
დენი ა	121,46	26,96	47,04	23,96	23,51
ელ. მომხმარებლის დასახელება		UPS-ში მიმავალი კვება	0-ლი სართულის ქალაქის ქსელი შტეფსელები, განათება, ვენტილაცია, გათბობა-გაგრილება	1-ლი სართულის ქალაქის ქსელი შტეფსელები, განათება, ვენტილაცია, გათბობა-გაგრილება	მე-2 სართულის ქალაქის ქსელი შტეფსელები, განათება, ვენტილაცია, გათბობა-გაგრილება